卫生型压力表

GA232.50

产品一览

产品特点

- 卫生型过程连接，压力表卷边环式设计，易清洗，无残留
- 压力表与隔膜之间为焊接式结构，无死角
- 易安装，易拆卸，易更换

典型应用

- 乳品饮料
- 生物制药
- 食品酿酒
- 其他卫生型压力测量场合

技术数据

规格详述

精度	最大 1.6 。详见量程与精度表
量程	详见标准量程表
补偿精度	±1℃
表盘尺寸	63mm · 100mm
外壳材质	SUS304/SUS316
表玻璃材质	聚碳酸脂（标配），安全玻璃（可选）
机芯	300 系列不锈钢
指针	黑漆铝制
过程连接方向	径向，轴向
过程连接	Tri-Clamp®卡箍，DIN11851 由壬活接
接液材质	316L，Hastelloy C276 可选
介质温度	最高 138°C，更高温度须加冷却塔或请咨询
防护等级	IP65
壳体充油	食品级甘油，食品级硅油
隔膜系统充油	食品级硅油，蒸馏水
表面粗糙度	膜片 Ra≤0.38μ；激光焊缝 Ra≤0.76μ；机加工表面 Ra≤0.76μ

标准量程表(MPa)	
正向压力	正负量程
0…0.1	-0.1…+0.15
0…0.16	-0.1…+0.3
0…0.25	-0.1…+0.5
0...0.4	-0.1…+0.5
0...0.6	
0...1.0	
0...1.6	
0...2.5	其他压力单位可供

精度及量程

精度 (100 表圆）	隔膜规格（膜片尺寸）			
量程（MPa)	1"(Mb24)	DN25 (Mb28)	1.5"/DN32 (Mb34)	2"/DN40 (Mb48)
0.1	不能工作	不能工作	1.6%	1.6%
0.16	不能工作	不能工作	1.6%	1.6%
0.25	不能工作	不能工作	1.6%	1.6%
0.4	不能工作	2.5%	1.6%	1.0%
0.6	2.5%	2.5%	1.6%	1.0%
1.0	2.5%	1.6%	1.0%	1.0%
1.6	1.6%	1.6%	1.0%	1.0%
2.5	1.6%	1.6%	1.0%	1.0%

精度 (63表圆）	隔膜规格（膜片尺寸）			
量程（MPa)	1"(Mb24)	DN25 (Mb28)	1.5"/DN32 (Mb34)	2"/DN40 (Mb48)
0.1	不能工作	不能工作	2.5%	2.5%
0.16	不能工作	不能工作	2.5%	1.6%
0.25	不能工作	不能工作	1.6%	1.6%
0.4	不能工作	2.5%	1.6%	1.6%
0.6	2.5%	2.5%	1.6%	1.6%
1.0	2.5%	1.6%	1.6%	1.6%
1.6	1.6%	1.6%	1.6%	1.6%
2.5	1.6%	1.6%	1.6%	1.6%

2020-03-26 指定的产品特性或功能和技术数据不代表或暗示任何保证。技术参数如有变更，恕不另行通知。

GA232.50

以下尺寸均为mm

Tri-Clamp®卡箍式卫生型压力表基本尺寸

C1032 径向隔膜压力表，63mm表盘，注油耐震，1.5Tri-Clamp

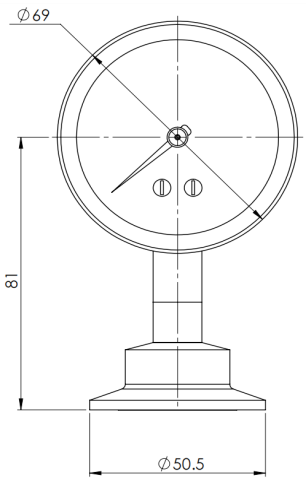

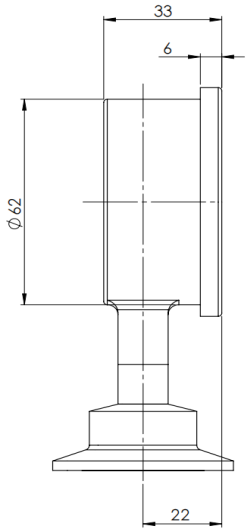

C1032 径向隔膜压力表，100mm表盘，注油耐震,1.5Tri-Clamp

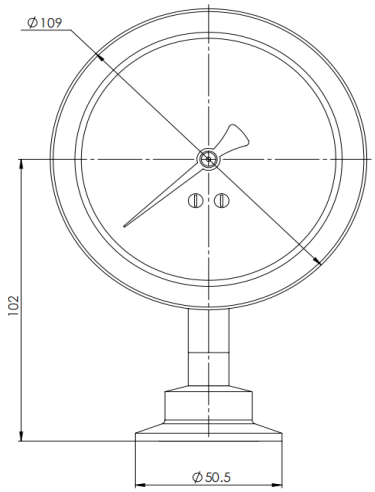

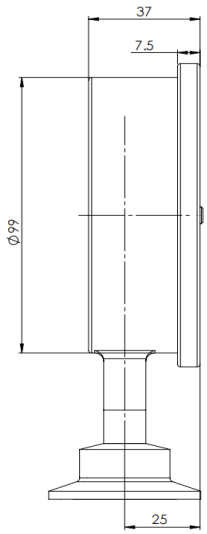

隔膜规格	A
1"/1.5"/DN25	50.5
2"/DN32/DN40	64

过程连接形式：卡箍式连接符合DIN32676

管道标准： DIN11866 row C，ASME BPE 或BS4825 part 3 和 O.D. tube

Size	A	Mb	外径 x 壁厚	PN
1"	50.5	24	25.4 x 1.65	40
1 .5"	50.5	34	25.4 x 1.65	40
2"	64	34	25.4 x 1.65	40

过程连接形式： 卡箍式连接符合 DIN32676

管道标准： DIN11866 row C 或 ISO1127 row 1

Size	A	Mb	外径 x 壁厚	PN
DN25	50.5	28	33.7 x 2	40
DN32	64	34	42.4 x 2	40
DN40	64	48	48.3 x 2	40

2020-03-26 指定的产品特性或功能和技术数据不代表或暗示任何保证。技术参数如有变更，恕不另行通知。